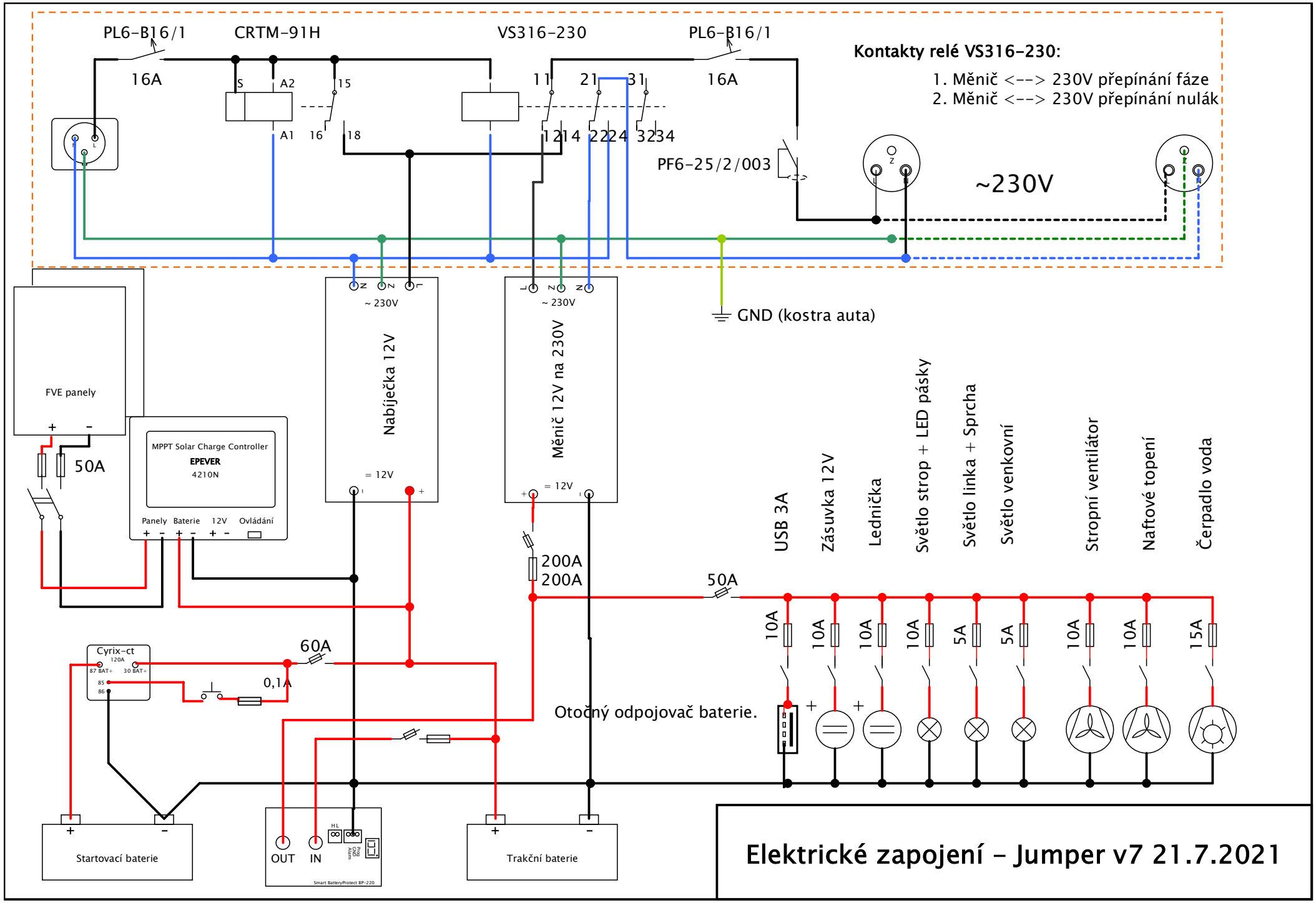
PL6-B16/1
CRTM-91H
VS316-230
PL6-B16/1
16A
S
A2
15
A1
16
18
11
21
31
16A
1214
2224
3234
Kontakty relé VS316-230:
1. Měnič <--> 230V přepínání fáze
2. Měnič <--> 230V přepínání nulák
PF6-25/2/003
~230V
GND (kostra auta)
FVE panely
+
-
50A
MPPT Solar Charge Controller
EPEVER
4210N
Panely
Baterie
12V
Ovládání
Nabíječka 12V
~ 230V
= 12V
Měnič 12V na 230V
~ 230V
= 12V
200A
200A
50A
USB 3A
Zásuvka 12V
Lednička
Světlo strop + LED pásky
Světlo linka + Sprcha
Světlo venkovní
Stropní ventilátor
Naftové topení
Čerpadlo voda
10A
10A
10A
10A
5A
5A
10A
10A
15A
Cyrix-ct
120A
87 BAT+
30 BAT+
85
86
60A
0,1A
Otočný odpojovač baterie.
Startovací baterie
OUT
IN
Smart BatteryProtect BP-220
Trakční baterie
Elektrické zapojení – Jumper v7 21.7.2021